PORTE SOULEVANTE COULISSANTE DOUBLE DE BOIS AVEC MOULURE À BRIQUE 908 ET CONTRE PORTE MOUSTIQUAIRE EN BOIS (VOLET 2 $\frac{1}{4}$ ", CADRE 7 $\frac{9}{16}$")

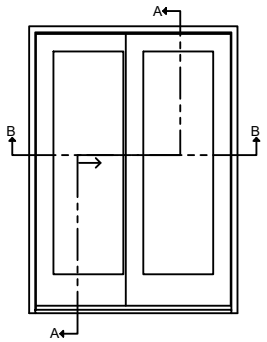

OUVRANT
OPERATING

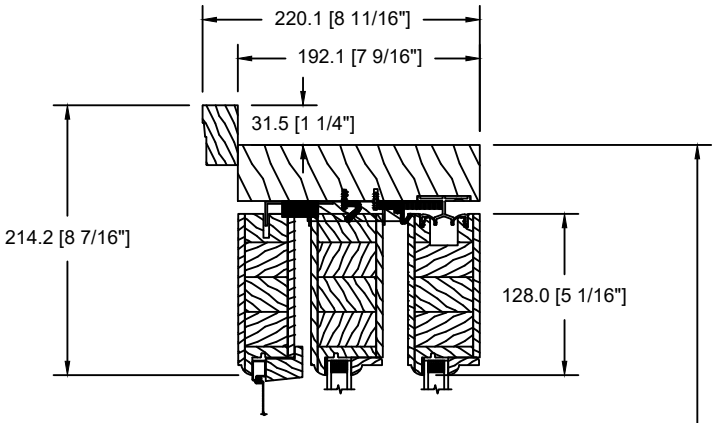

SECTION AA

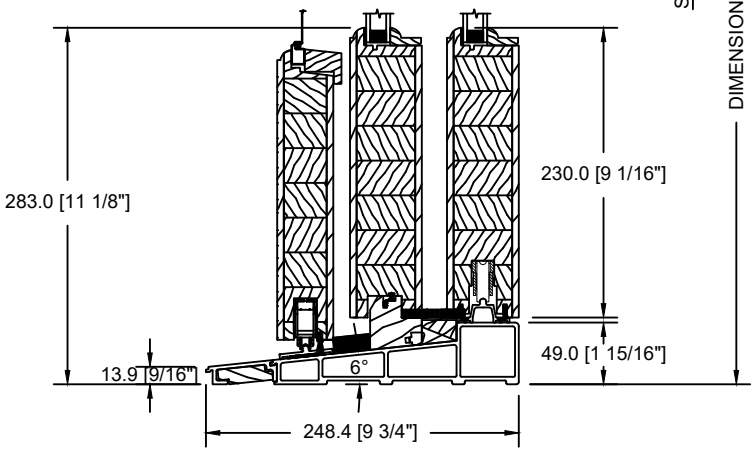

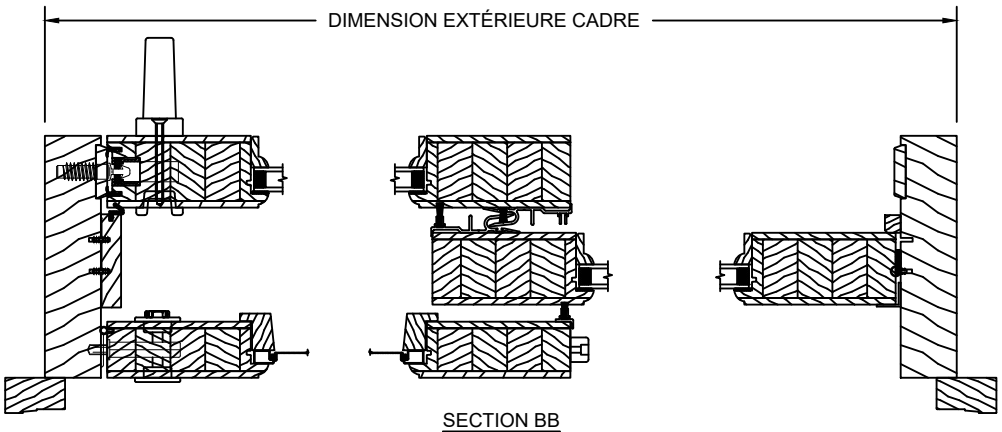

SECTION BB

PORTE SOULEVANTE COULISSANTE TRIPLE DE BOIS (XOX) AVEC MOULURE À BRIQUE 908 ET CONTRE PORTE MOUSTIQUAIRE EN BOIS (VOLET 2 $\frac{1}{4}$ ", CADRE 7 $\frac{9}{16}$")

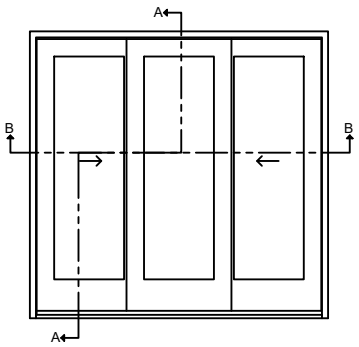

OUVRANT
OPERATING

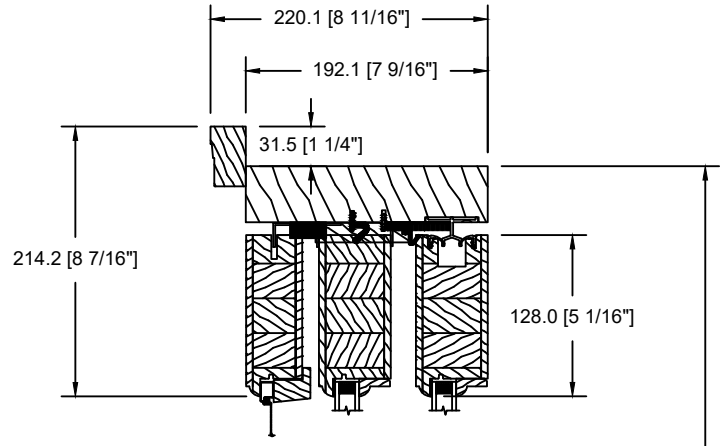

SECTION AA

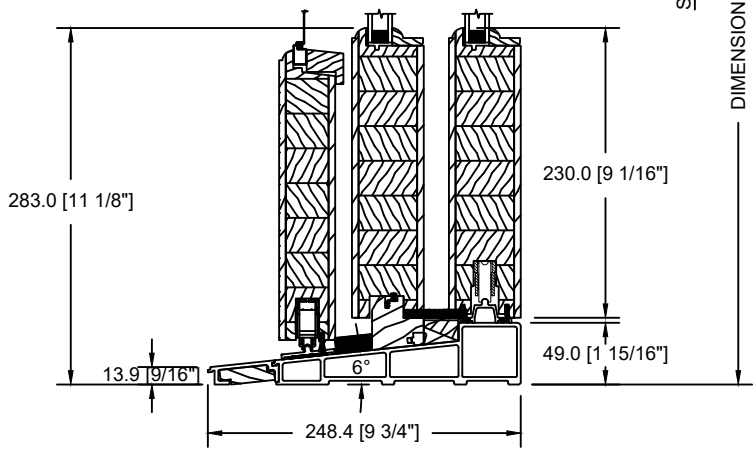

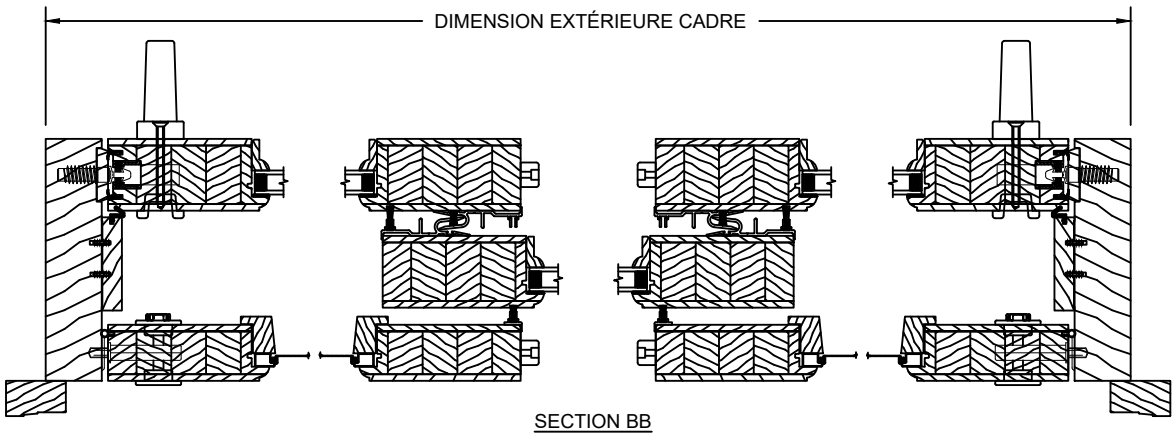

SECTION BB

PORTE SOULEVANTE COULISSANTE TRIPLE DE BOIS (XXO) AVEC MOULURE À BRIQUE 908
(VOLET 2 $\frac{1}{4}$ ", CADRE 8 $\frac{9}{16}$")

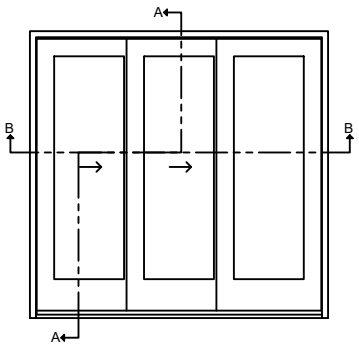

OUVRANT
OPERATING

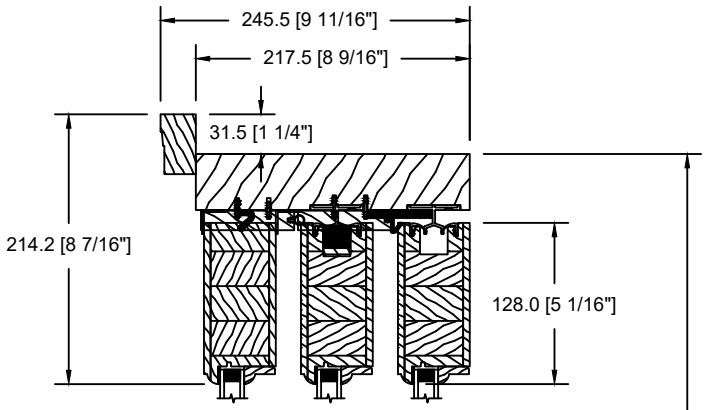

SECTION AA

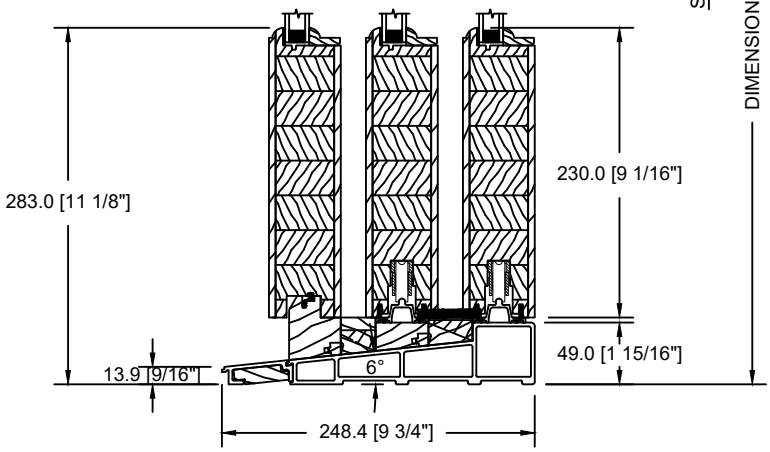

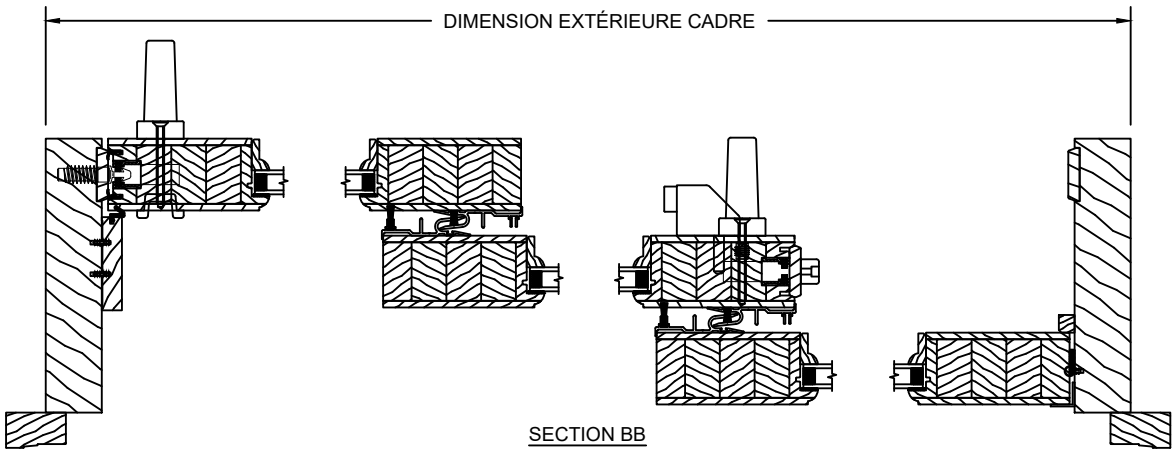

SECTION BB

PORTE SOULEVANTE COULISSANTE TRIPLE DE BOIS (XOO) AVEC MOULURE À BRIQUE 908
(VOLET 2 $\frac{1}{4}$ ", CADRE 8 $\frac{9}{16}$")

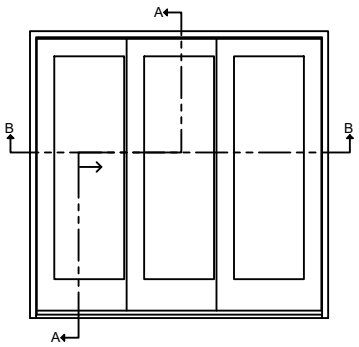

OUVRANT
OPERATING

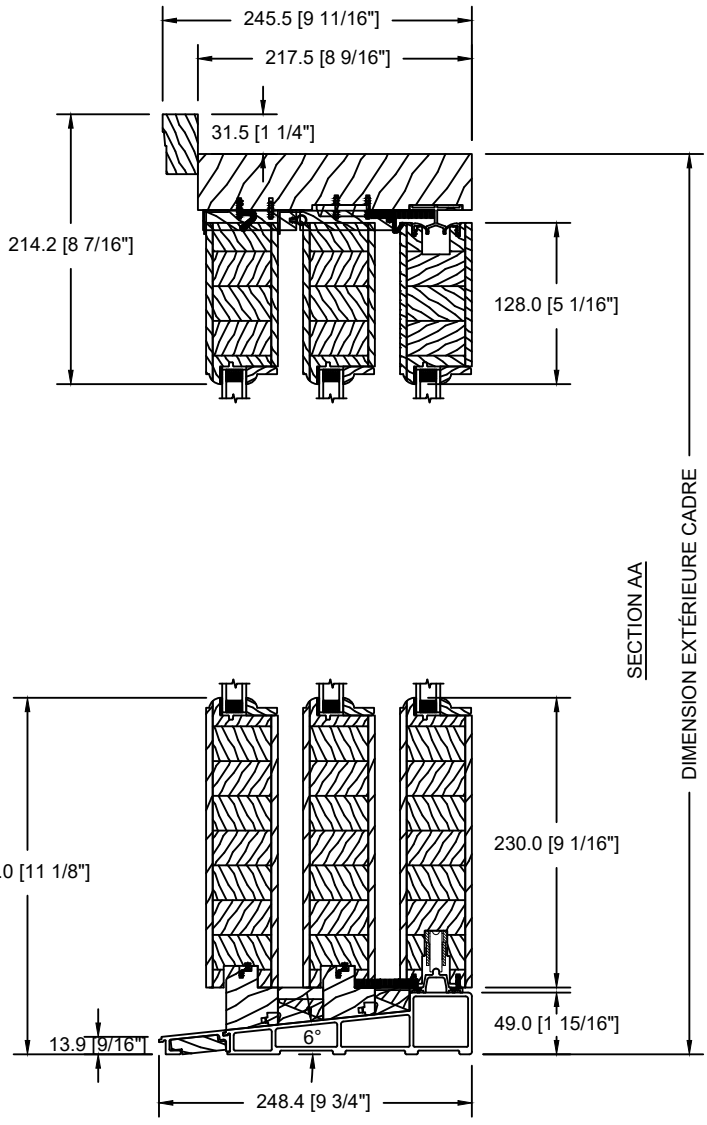

SECTION AA

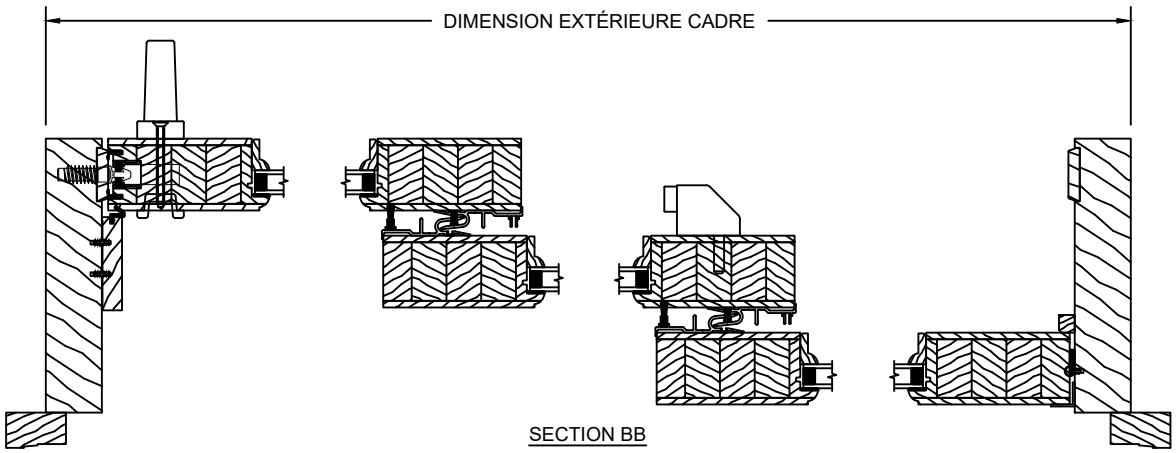

SECTION BB

PORTE SOULEVANTE COULISSANTE TRIPLE DE BOIS (OX-O) AVEC POTEAU, MOULURE À BRIQUE 908
ET CONTRE PORTE MOUSTIQUAIRE EN BOIS (VOLET 2 $\frac{1}{4}$ ", CADRE 7 $\frac{9}{16}$")

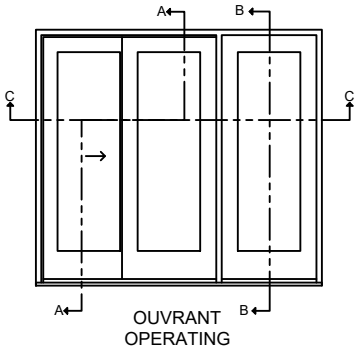

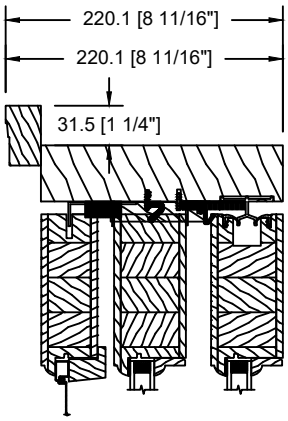

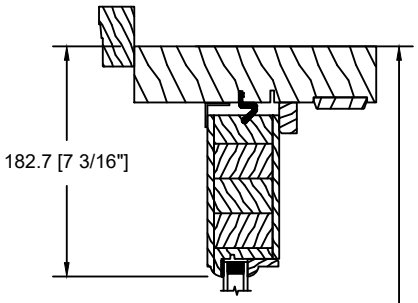

DIMENSION EXTÉRIEURE CADRE

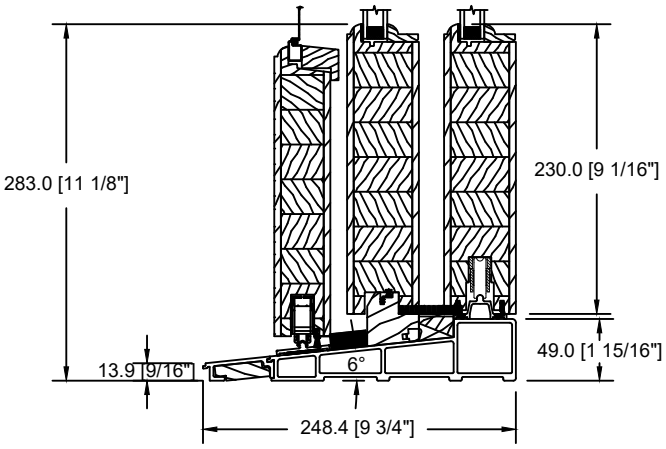

SECTION AA

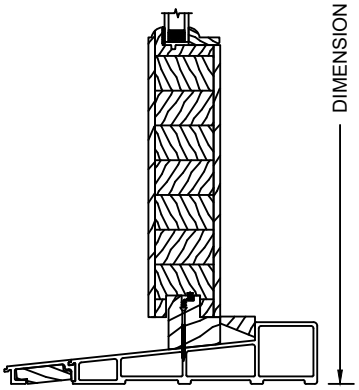

SECTION BB

DIMENSION EXTÉRIEURE CADRE

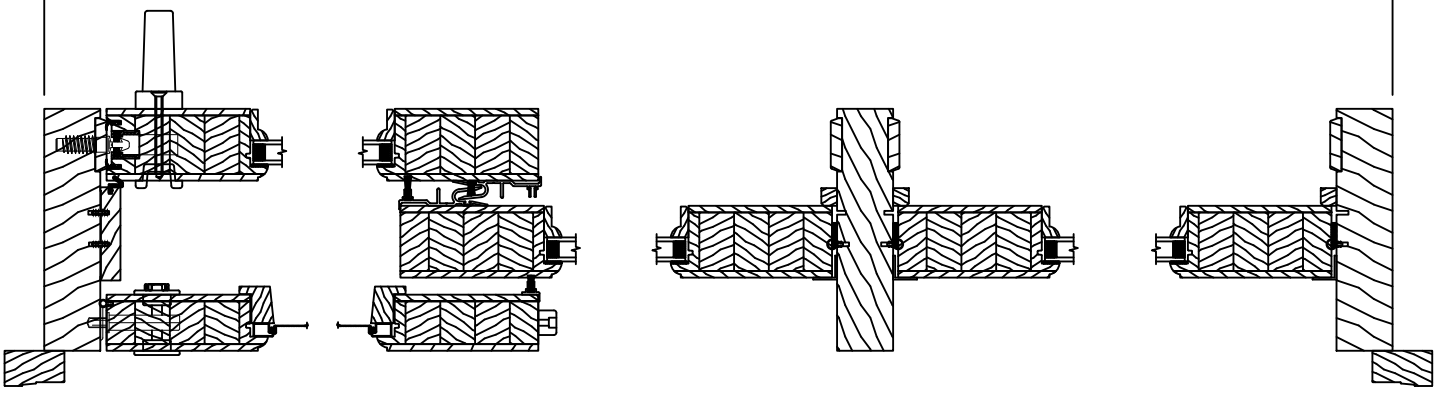

SECTION CC

PORTE SOULEVANTE COULISSANTE QUADRUPLE DE BOIS AVEC MOULURE À BRIQUE 908 ET CONTRE PORTE MOUSTIQUAIRE EN BOIS (VOLET 2 $\frac{1}{4}$ ", CADRE 7 $\frac{9}{16}$")

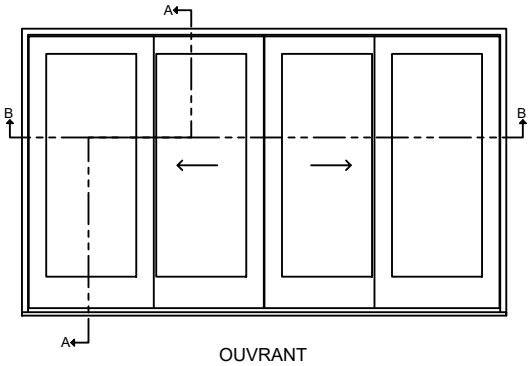

OUVRANT
OPERATING

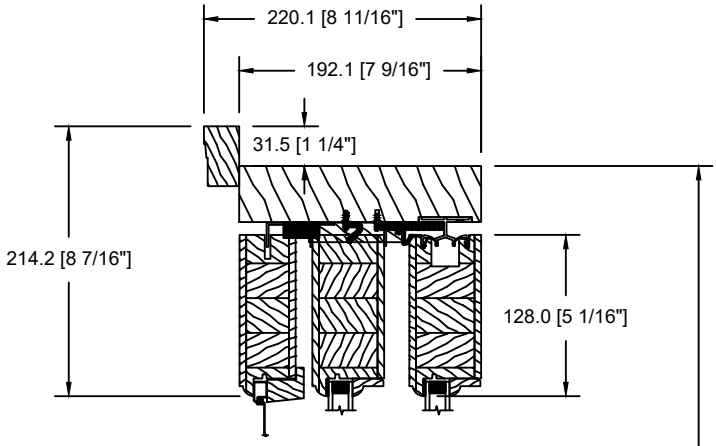

SECTION AA

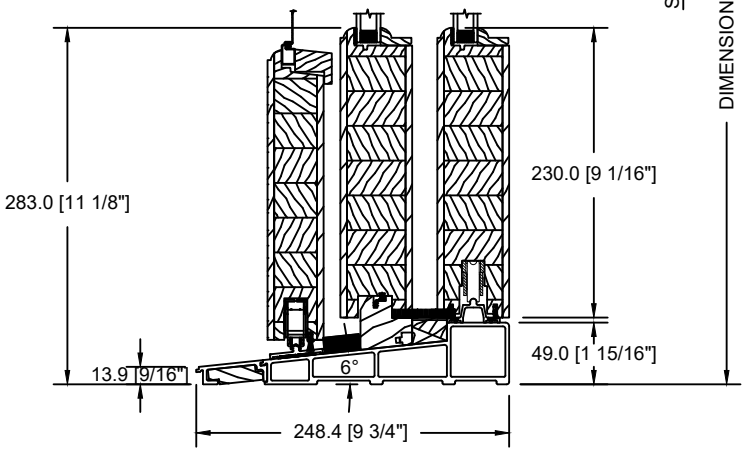

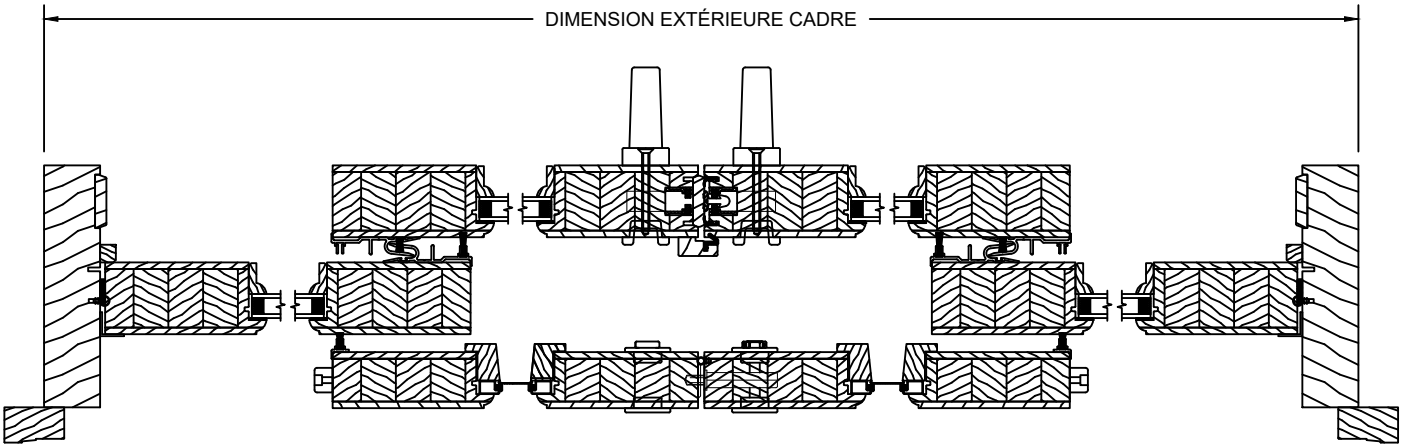

SECTION BB

OPTIONS DE MOULURE À BRIQUE POUR
PORTE SOULEVANTE COULISSANTE DE BOIS

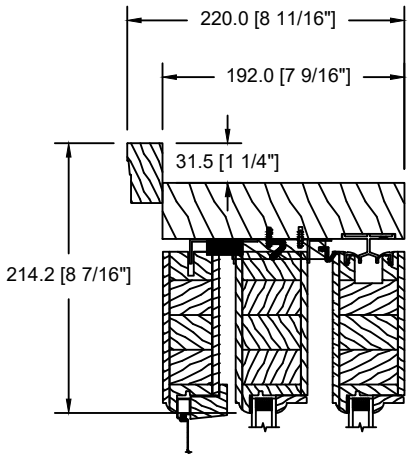

MOULURE À BRIQUE 908

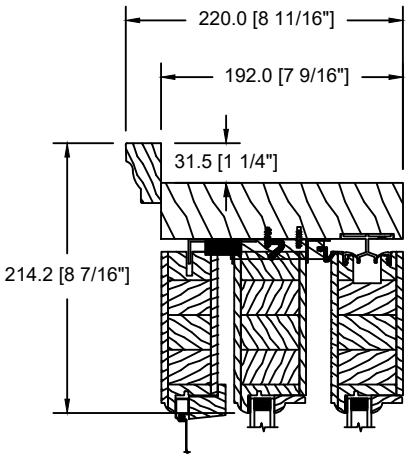

MOULURE À BRIQUE COLONIALE

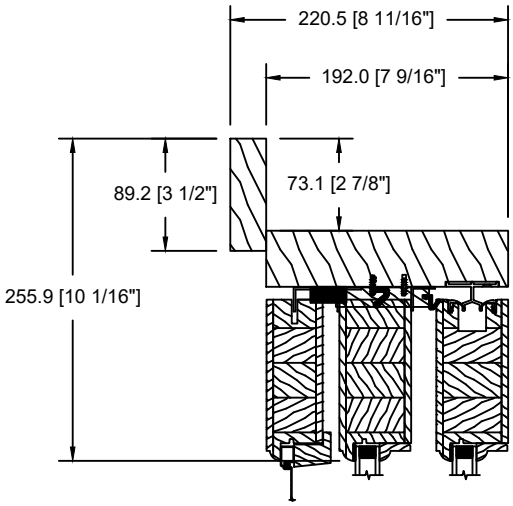

BOISURE PLATE DE 3 ½"

PORTE SOULEVANTE COULISSANTE DOUBLE DE BOIS AVEC MOULURE À BRIQUE 908 ET CONTRE PORTE MOUSTIQUAIRE EN BOIS (VOLET 2 1/4 ", CADRE 7 9/16") - OPTION VOLET 3 5/8"

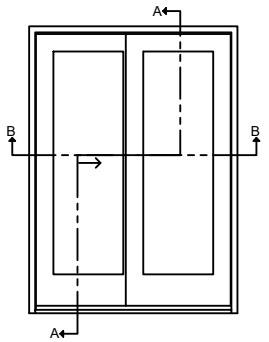

OUVRANT
OPERATING

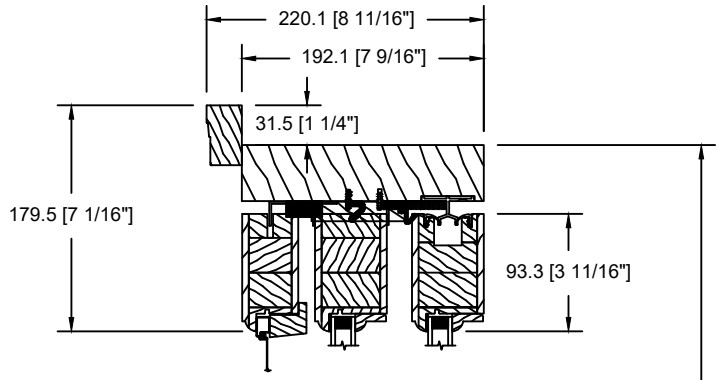

SECTION AA

DIMENSION EXTÉRIEURE CADRE

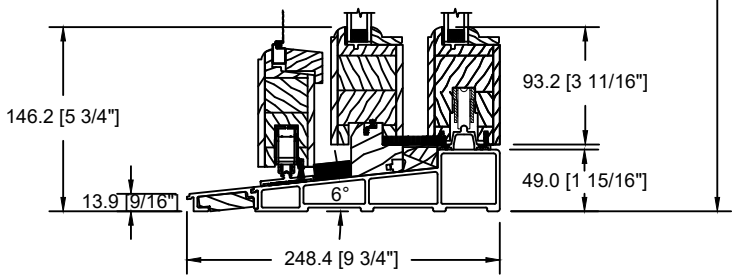

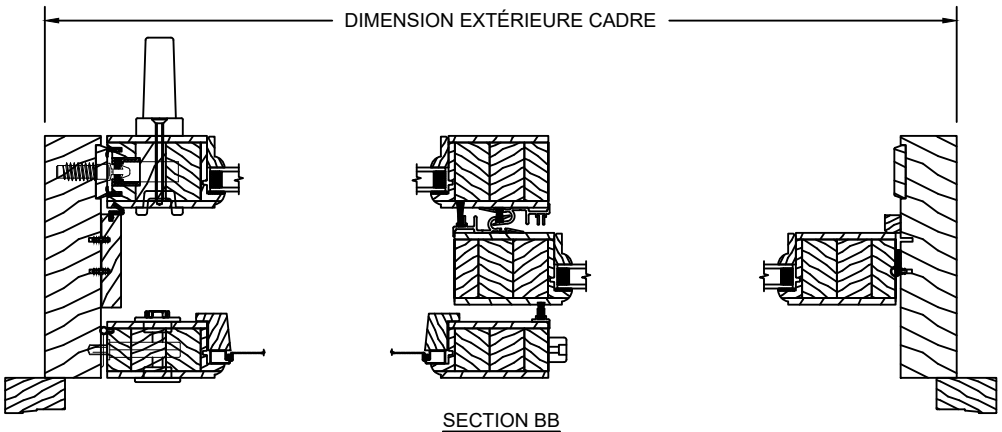

SECTION BB

OPTIONS DE SEUIL EN ACAJOU POUR
PORTE SOULEVANTE COULISSANTE DE BOIS

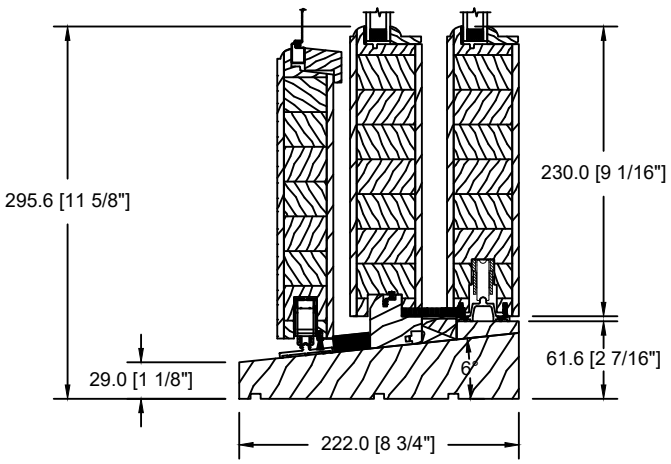

SEUIL EN ACAJOU

IMPOSTE DOUBLE NATURELLE (VOLET 2 ¼", CADRE 6 $\frac{9}{16}$")

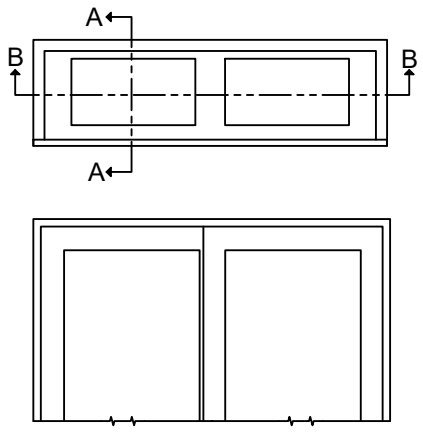

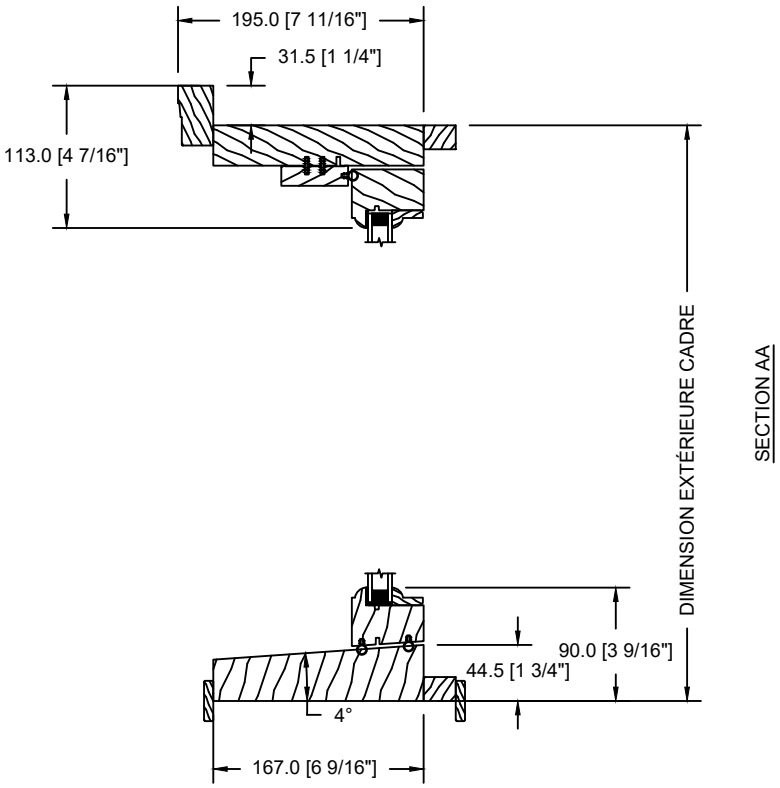

SECTION AA

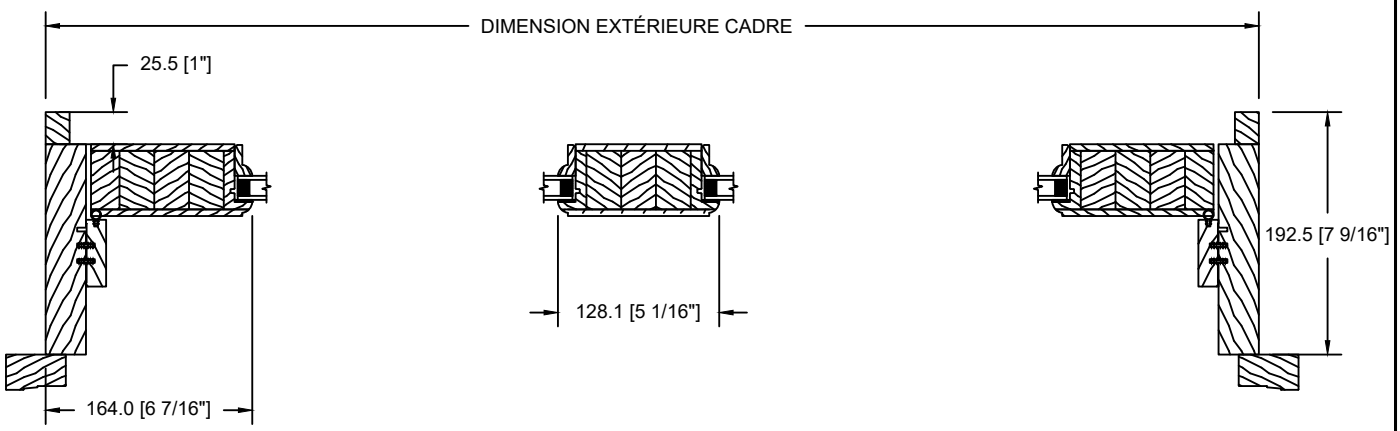

SECTION BB

PORTE SOULEVANTE COULISSANTE DOUBLE DE BOIS RECOUVERTE D'ALUMINIUM ET CONTRE PORTE MOUSTIQUAIRE (VOLET 2 $\frac{1}{4}$ ", CADRE 7 $\frac{9}{16}$")

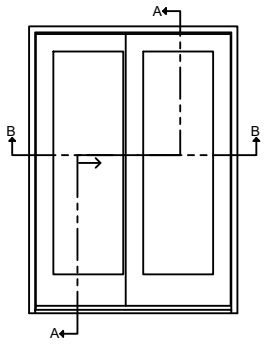

OUVRANT
OPERATING

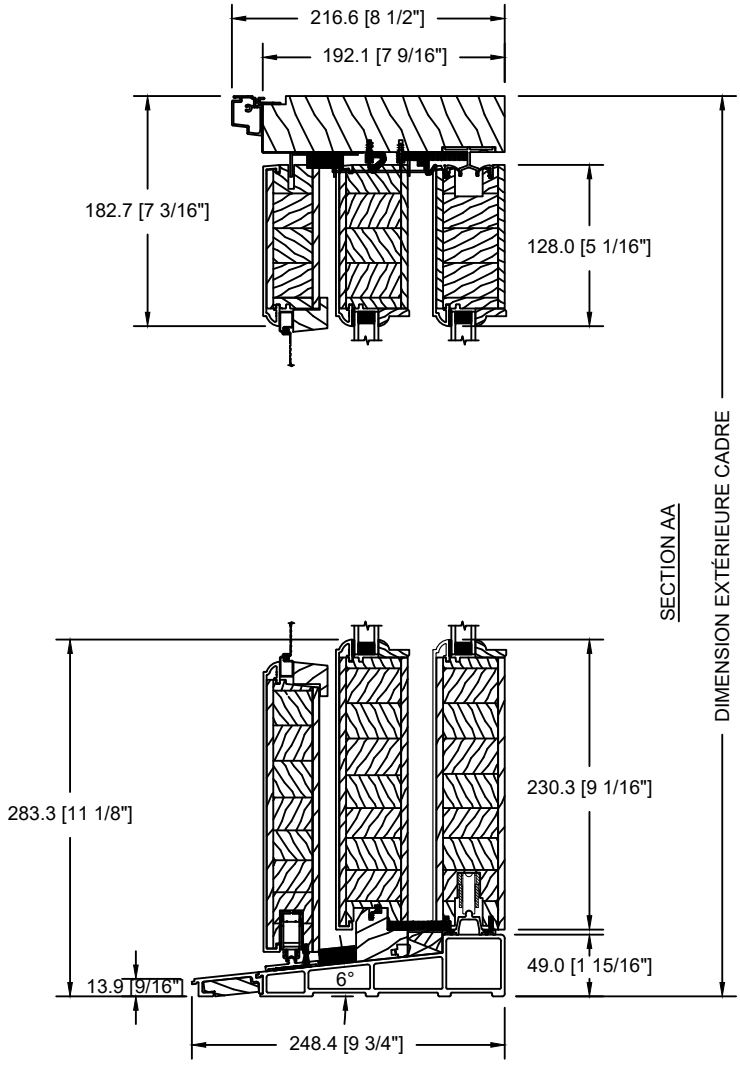

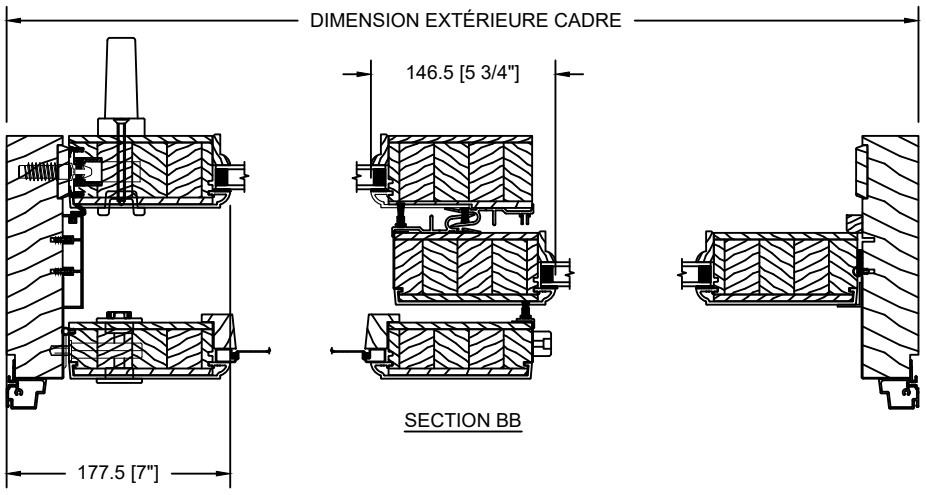

SECTION BB

PORTE SOULEVANTE COULISSANTE TRIPLE DE BOIS (XOX) RECOUVERTE D'ALUMINIUM ET CONTRE PORTE MOUSTIQUAIRE (VOLET 2 $\frac{1}{4}$ ", CADRE 7 $\frac{9}{16}$")

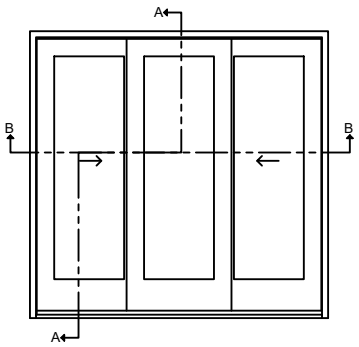

OUVRANT
OPERATING

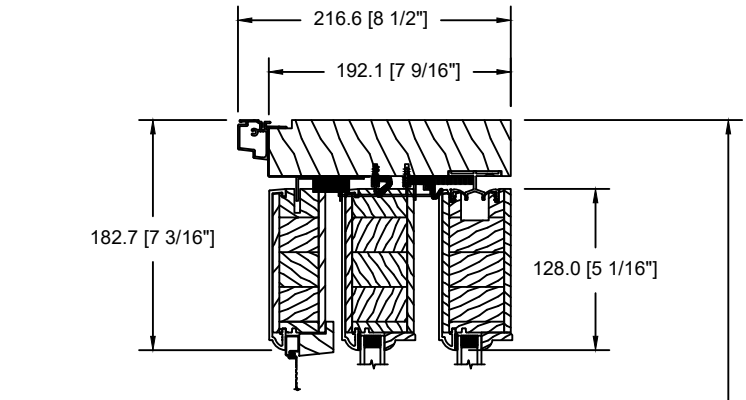

SECTION AA

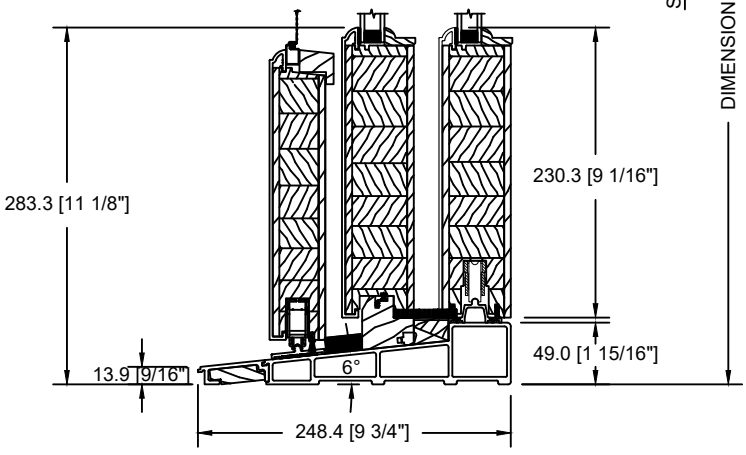

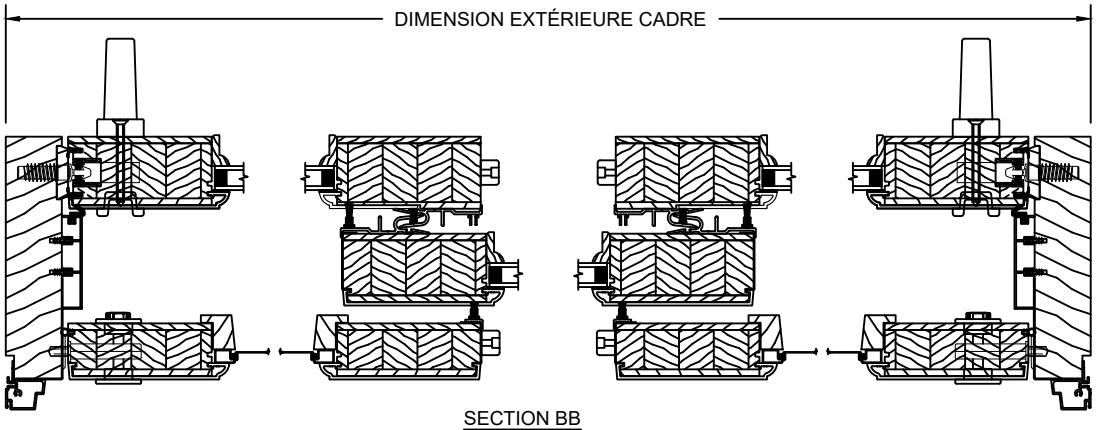

SECTION BB

PORTE SOULEVANTE COULISSANTE TRIPLE DE BOIS (XXO) RECOUVERTE D'ALUMINIUM
(VOLET 2 $\frac{1}{4}$ ", CADRE 8 $\frac{9}{16}$")

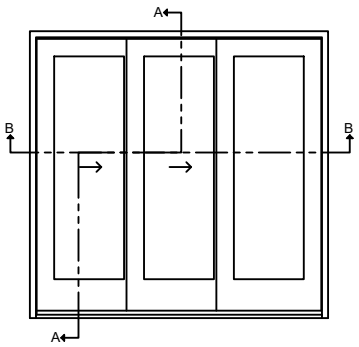

OUVRANT
OPERATING

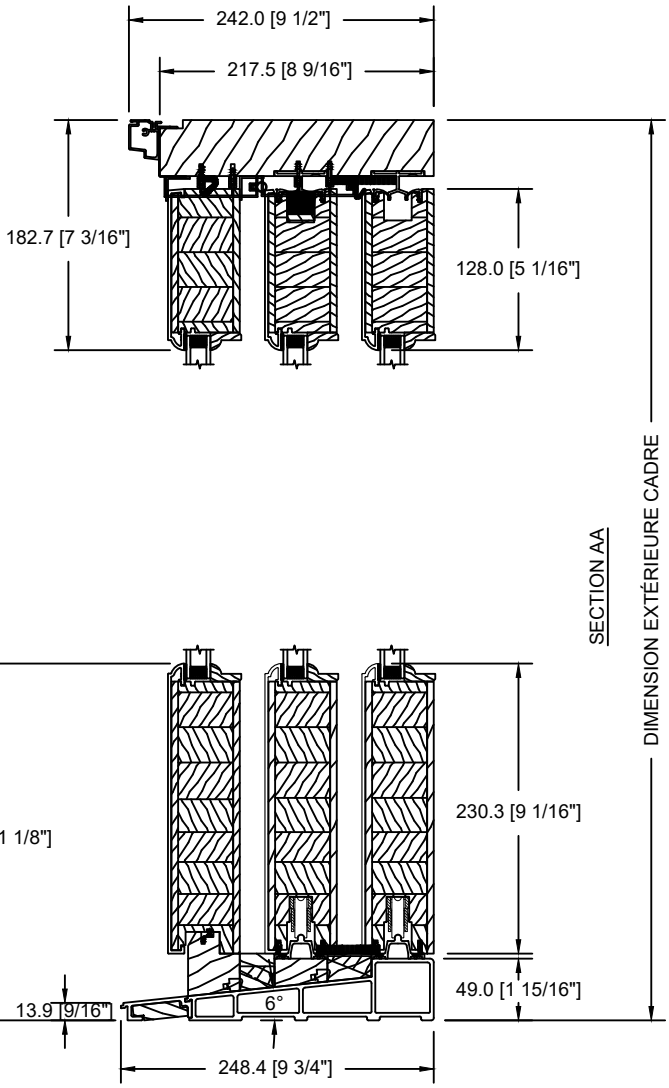

SECTION AA

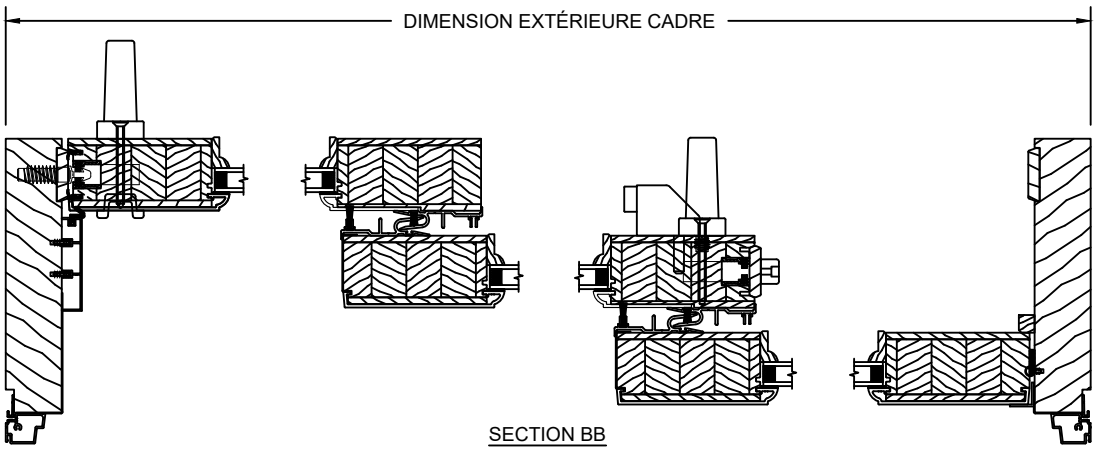

SECTION BB

PORTE SOULEVANTE COULISSANTE TRIPLE DE BOIS (XOO) RECOUVERTE D'ALUMINIUM
(VOLET 2 $\frac{1}{4}$ ", CADRE 8 $\frac{9}{16}$")

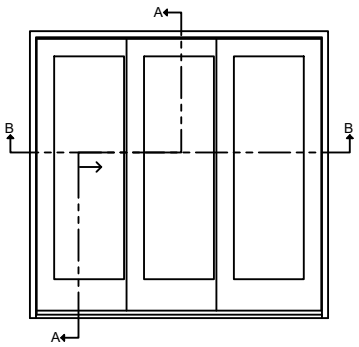

OUVRANT
OPERATING

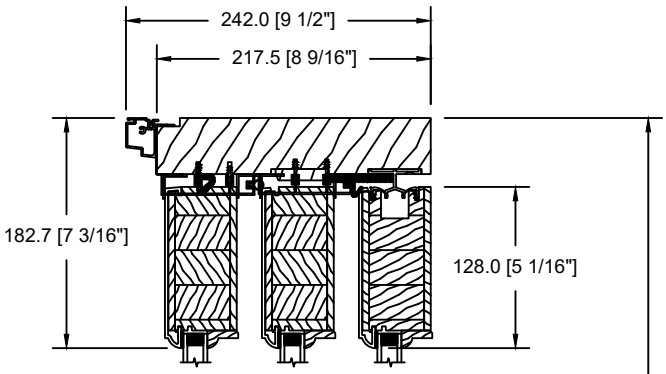

SECTION AA

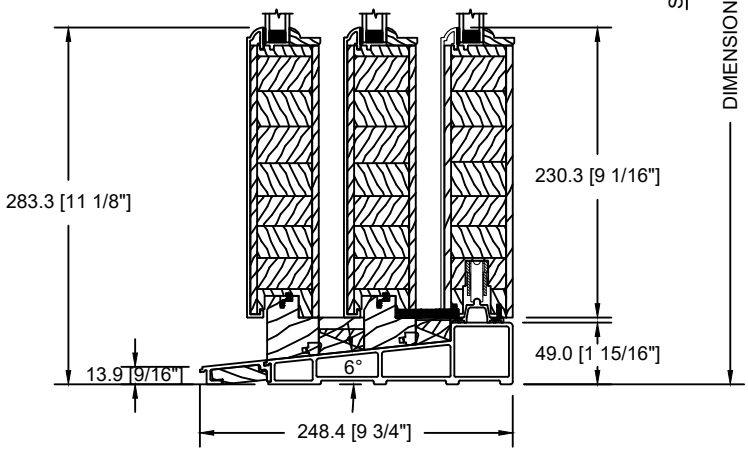

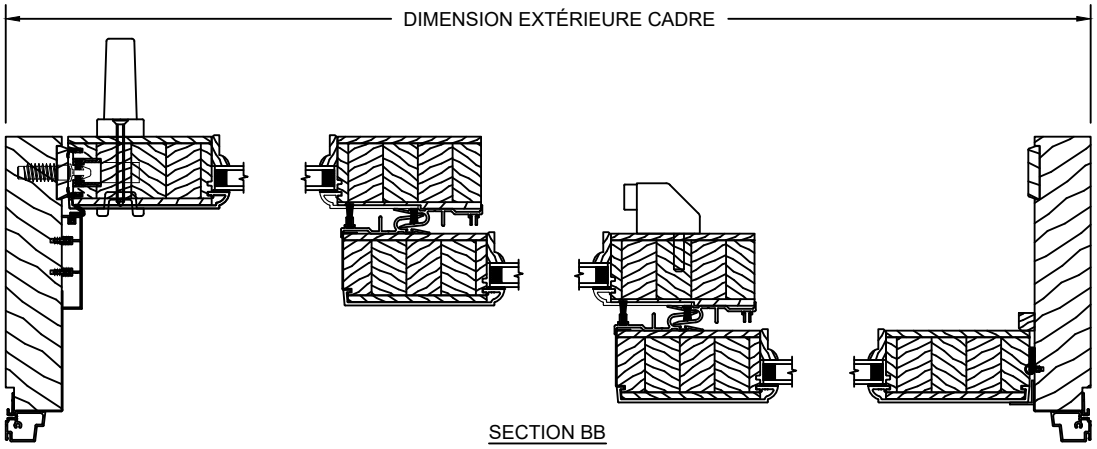

SECTION BB

PORTE SOULEVANTE COULISSANTE TRIPLE DE BOIS (OX-O) RECOUVERTE D'ALUMINIUM AVEC POTEAU ET CONTRE PORTE MOUSTIQUAIRE (VOLET 2 $\frac{1}{4}$ ", CADRE 7 $\frac{9}{16}$")

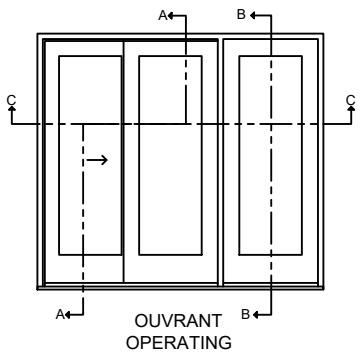

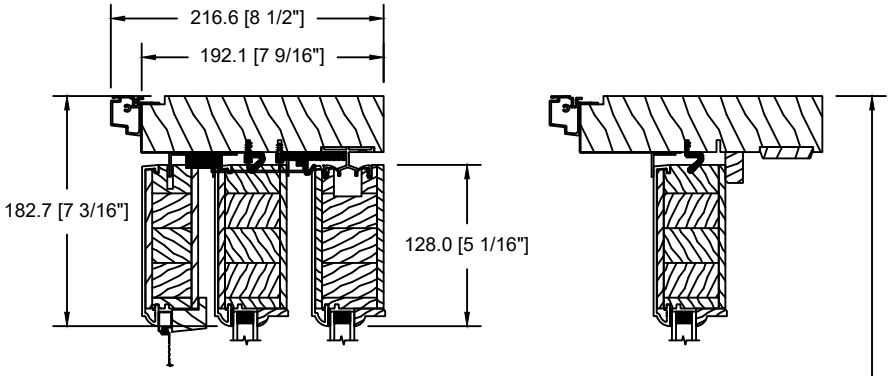

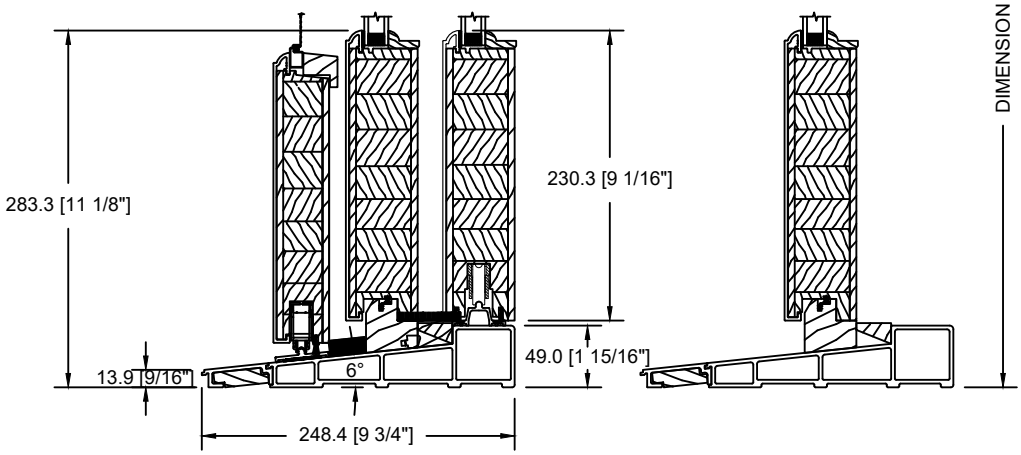

SECTION AA

SECTION BB

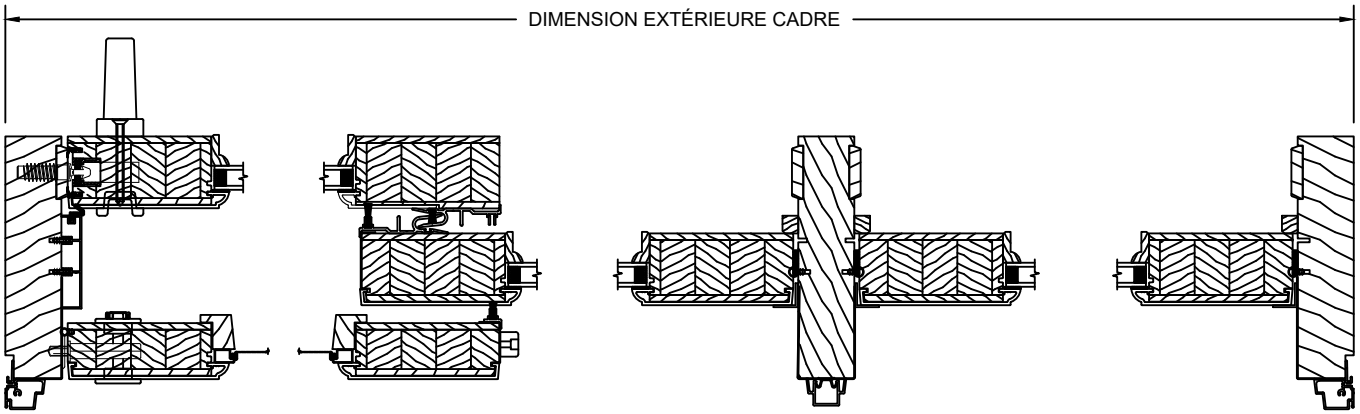

SECTION CC

PORTE SOULEVANTE COULISSANTE QUADRUPLE DE BOIS RECOUVERTE D'ALUMINIUM
ET CONTRE PORTE MOUSTIQUAIRE (VOLET 2 $\frac{1}{4}$", CADRE 7 $\frac{9}{16}$")

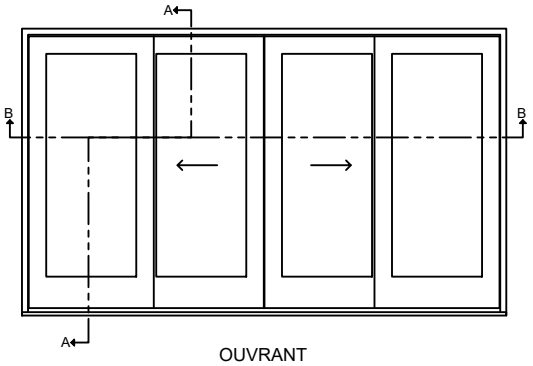

OUVRANT
OPERATING

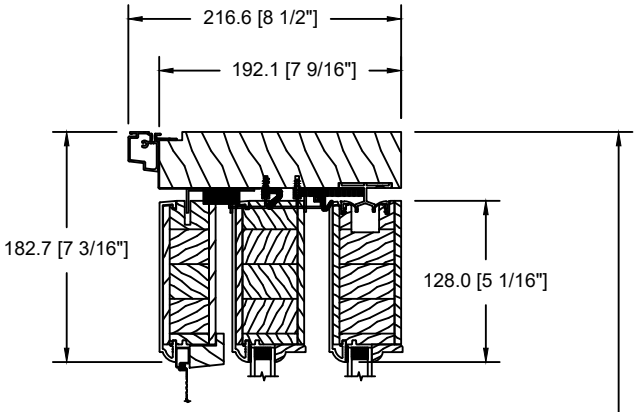

SECTION AA

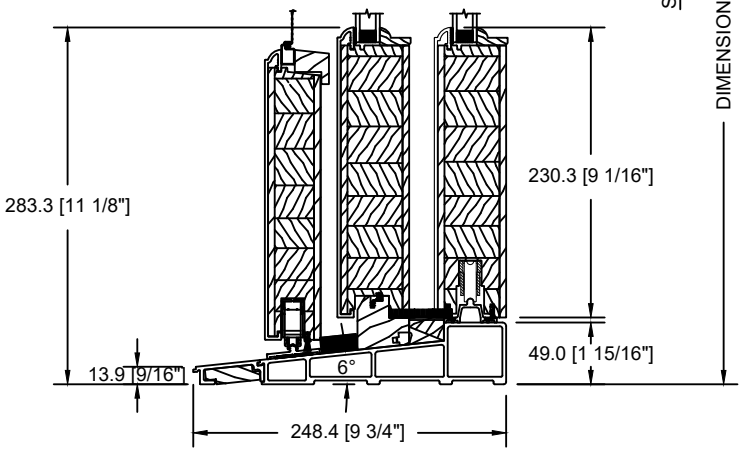

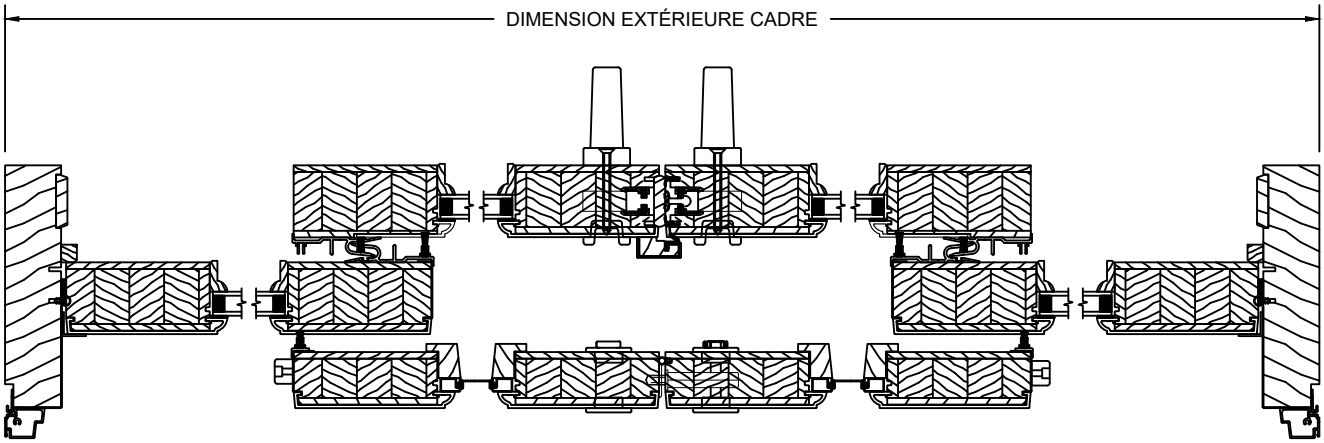

SECTION BB

OPTIONS DE MOULURE À BRIQUE POUR
PORTE SOULEVANTE COULISSANTE DE BOIS RECOUVERTE D'ALUMINIUM

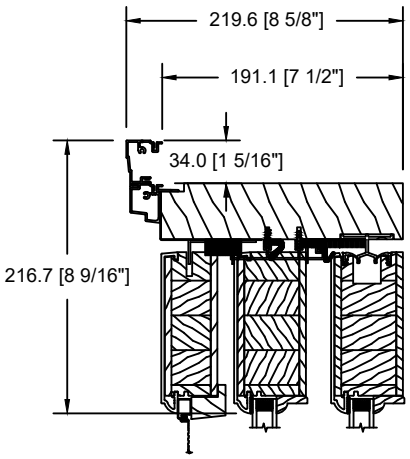

MOULURE À BRIQUE 908

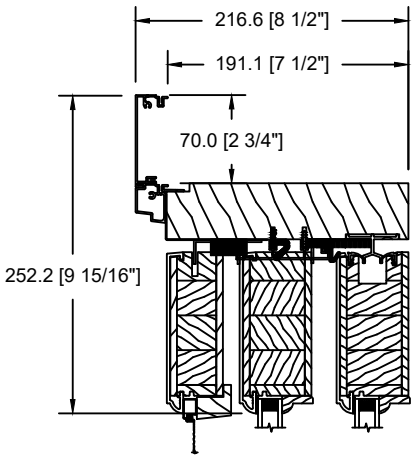

MOULURE À BRIQUE PLATE 2 ¾"

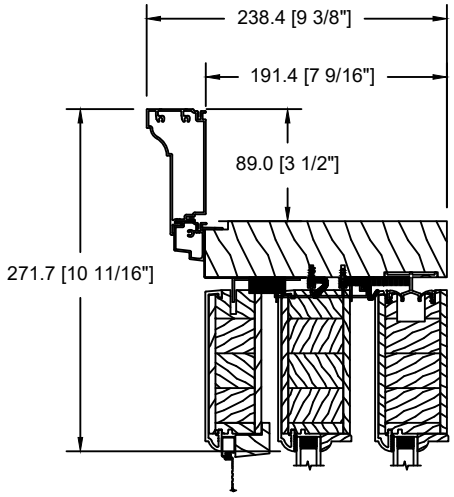

MOULURE À BRIQUE 3 15/16"
BACKBEND (D-090)

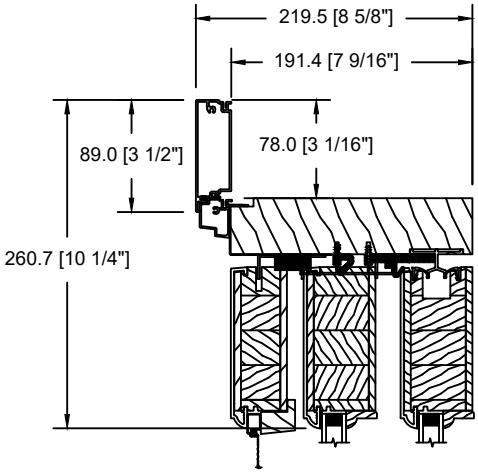

MOULURE À BRIQUE PLATE 3 ½"
(D-050)

PORTE SOULEVANTE COULISSANTE DOUBLE DE BOIS RECOUVERTE D'ALUMINIUM ET CONTRE PORTE MOUSTIQUAIRE (VOLET 2 1/4", CADRE 7 9/16") - OPTION VOLET 3 5/8"

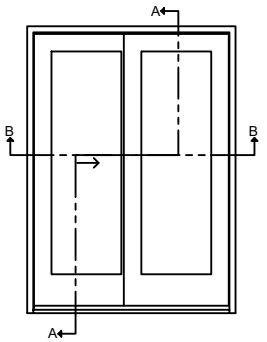

OUVRANT
OPERATING

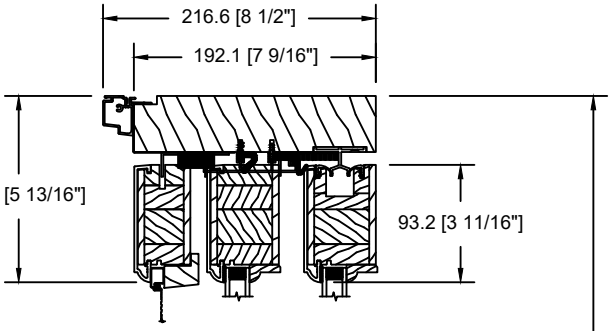

SECTION AA

DIMENSION EXTÉRIEURE CADRE

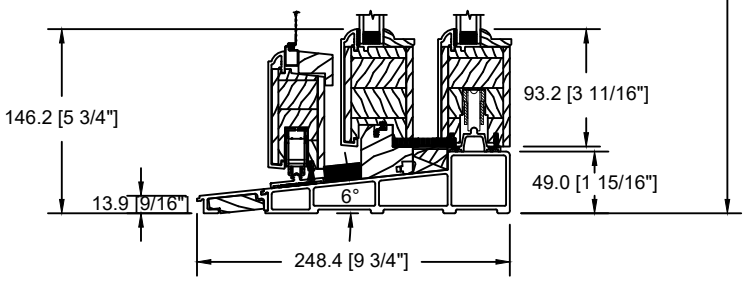

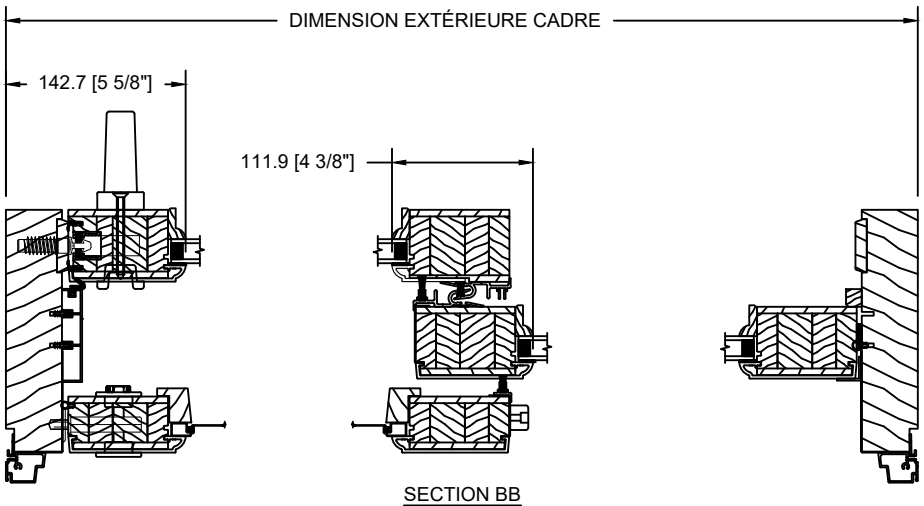

SECTION BB

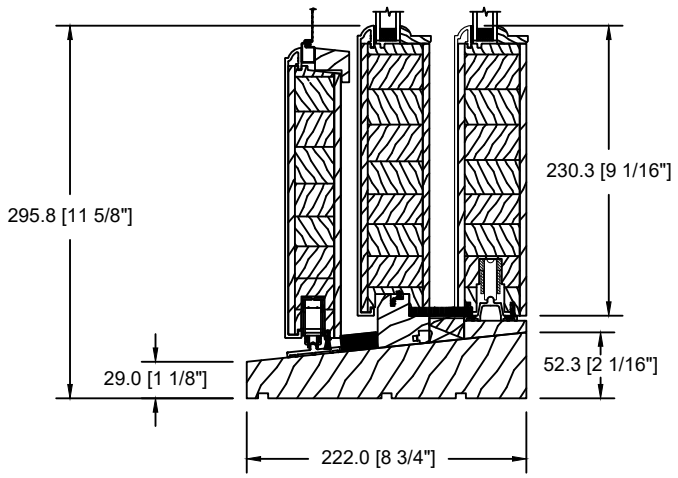

SEUIL EN ACAJOU

PORTE SOULEVANTE COULISSANTE - OPTION VOLET COLONIAL

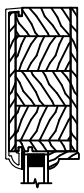

VOLET COLONIAL 5"

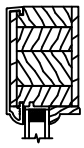

VOLET COLONIAL 3 5/8"

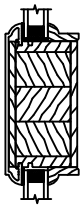

TDL COLONIAL 5"

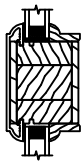

TDL COLONIAL 3 5/8"

LEPAGE MILLWORK

PORTE SOULEVANTE COULISSANTE - OPTION VOLET CONTEMPORAIN

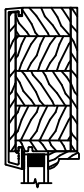

VOLET CONTEMPORAIN 5"

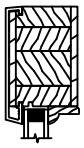

VOLET CONTEMPORAIN 3 5/8"

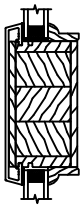

TDL CONTEMPORAIN 5"

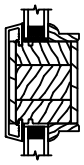

TDL CONTEMPORAIN 3 5/8"

IMPOSTE DOUBLE RECOUVERTE D'ALUMINIUM UNIE (VOLET 2 ¼", CADRE 6 $\frac{9}{16}$")

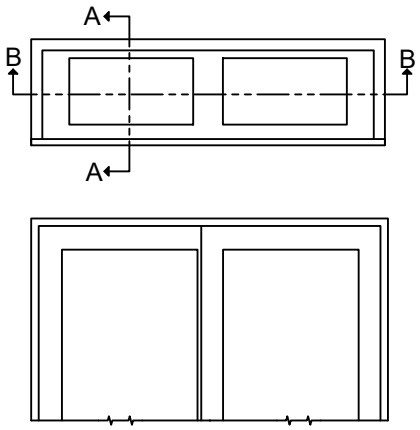

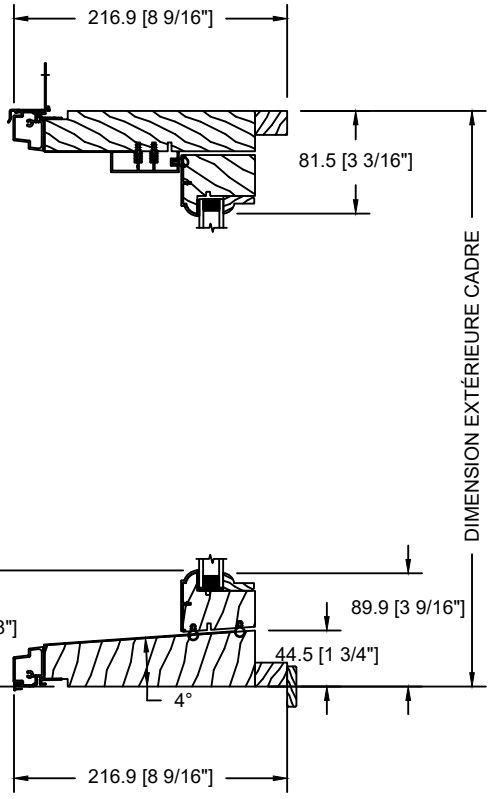

SECTION AA

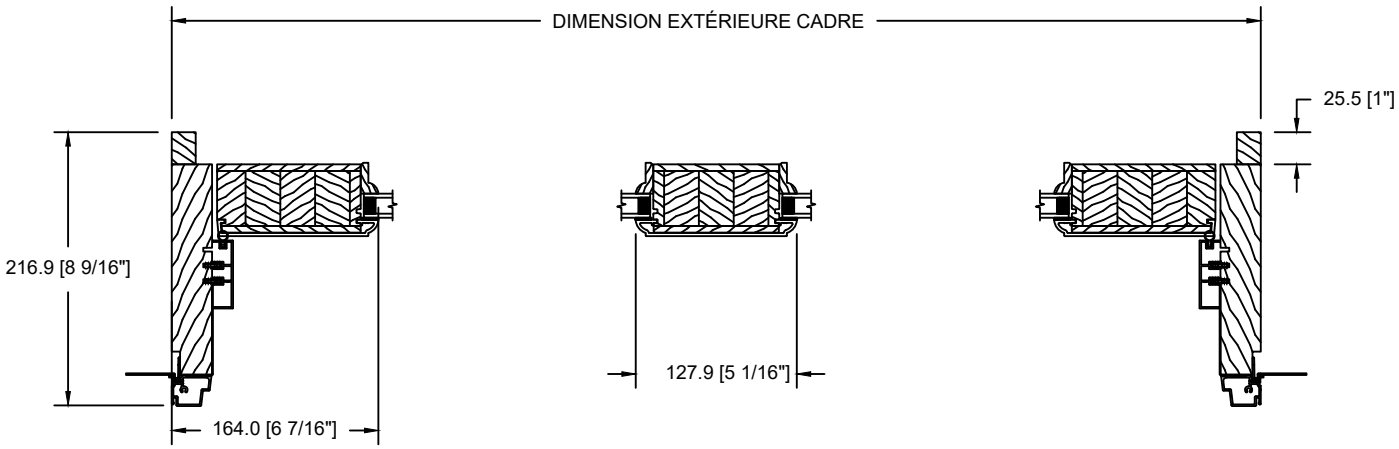

SECTION BB